EL LODO QUE FUIMOS

NECESIDADES TÉCNICAS

La INASIBLE teatro

SONIDO

- P.A. (o apropiado según aforo) 2000 w.
- 2 Monitores de 350w con soportes.
- Mesa de sonido mínimo 8ch.

Toda la música y el sonido se genera en el escenario:

- El espacio sonoro se colocará en función del espacio escénico.
- Punto de corriente para el espacio sonoro.
- 1 Minijack para ordenador en escenario.
- 1 Micrófono para el espacio sonoro.

VIDEO

- 1 proyector frontal con salida HDMI.
  8500 lúmenes.
- La proyección ocupará la mitad derecha del telón de la escenografía.
- Sistema rj45 CAT5 del escenario a control.

La compañía aporta cámara de video.
- Punto de corriente para la cámara de video.

ILUMINACIÓN

- Toma de DMX en cabina y en escenario.
- 3 calles de 2m.
  Los focos de calle se necesitan a esa altura.
- 2 peanas para los dos pares de proscenio.
- Todos los Pares tendrán lámpara CP62.
- 6 ParLeds 18x15 RGWA.
- 1 máquina de niebla o partículas.
- Luz de sala dimerizada.
- Luz de baliza en el escenario.
- La compañía aporta mesa de iluminación.
- Un monitor de pc extra en cabina.

Los focos deben tener cable de seguridad, palas y portafiltros en buen estado.

Filtros: 09, 201, 202, 119 y 105 LEE

Se adjunta plano de iluminación.

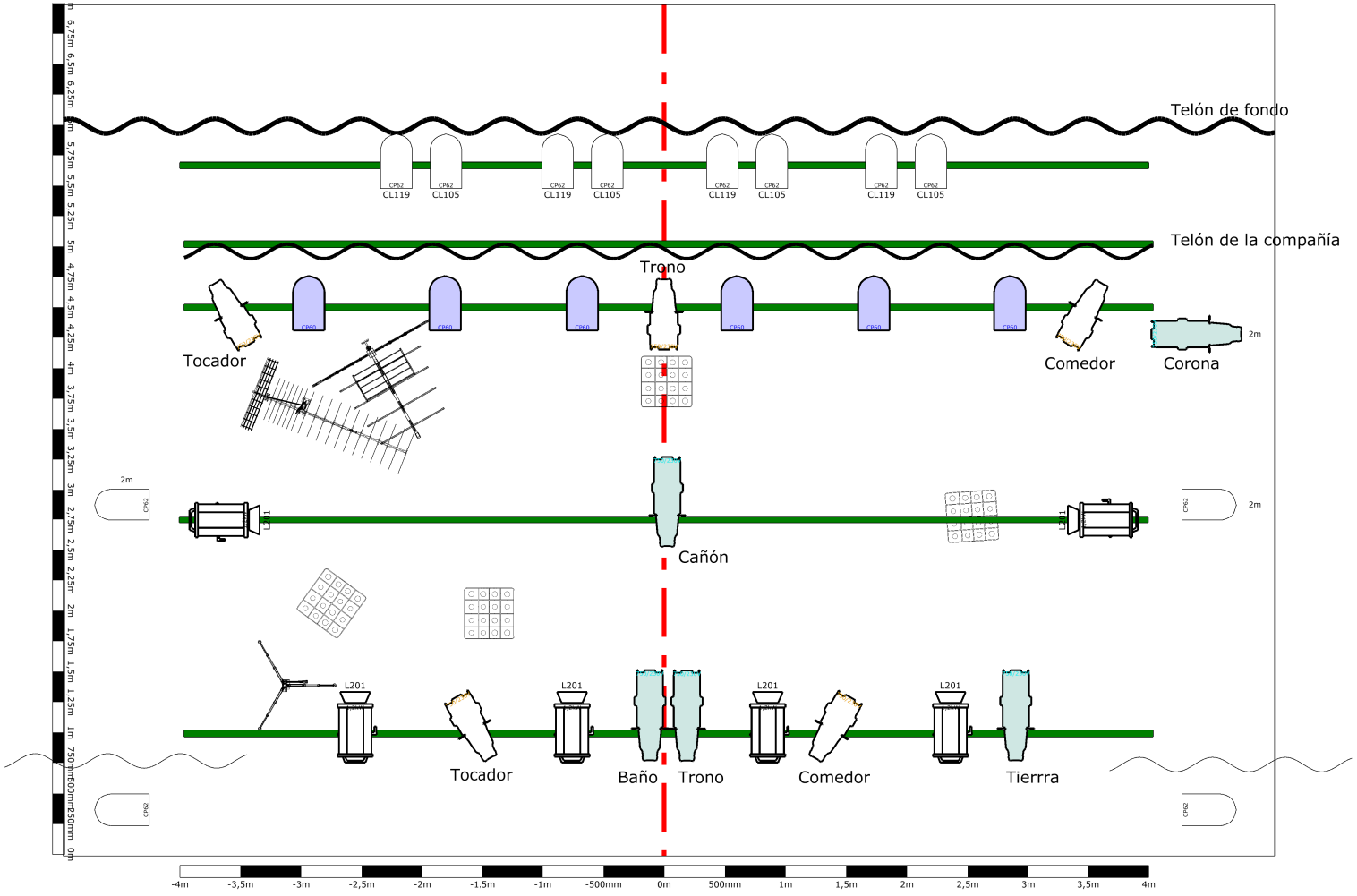

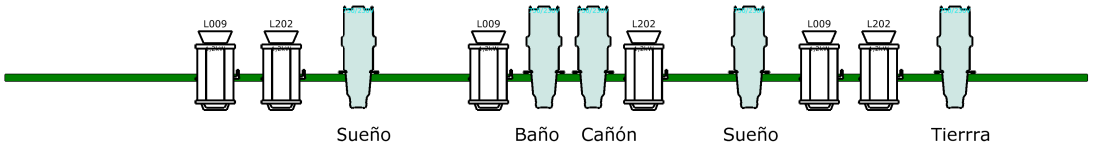

Proyecto

EL LODO QUE FUIMOS

Gira 2023

Iluminadora

Cristina Alba Moyano

RGB CANARIAS

La INASIBLE teatro

LEYENDA

- PC 1K (12)
- Par 64 CP62 (12)
- Source Four Zoom 15°-30° (10)
- Par 64 (6)
- RECORTE 25°-50° (5)
- 1 Máquina de Niebla

CRISTINA ALBA MOYANO
cristinaalba@rgbcanarias.com
0034 636619503
RGB CANARIAS

MAQUINARIA Y TELAR

- La compañía aporta un telón como parte de la escenografía que hace las veces de ciclorama. Debe ir colgado en una vara contrapesada o motorizada.
- Se necesita telón de fondo negro o pared negra tras el mismo.
- El aforo se ajustará al espacio.
- El suelo del escenario deberá ser negro.

CAMERINO

- Espacio adecuado para el vestuario y maquillaje de las dos actrices y la música.
- Espejo.
- Ducha.
- Agua para el equipo.
- Sillas.
- Cepillo y pala.
- Fregona.

TIEMPO DE MONTAJE

5 horas de montaje de escenografía e iluminación.
2 auxiliares técnicos (iluminación, video y sonido)
1 hora y media para pase técnico y ajuste de memorias.

No se emitirán anuncios o avisos previos durante la entrada de público.

La INASIBLE teatro